PANEL FACHADA TORNILLO OCULTO

DESCRIPCIÓN

Panel de fachada con junta de unión lateral machihembrada mediante tornillo oculto. El panel está compuesto por chapa interior y exterior con núcleo relleno de espuma de poliuretano de 40 kg/m3 que le confieren una alta resistencia y un excelente aislamiento térmico.

Acabado exterior en diversos colores y calidades de recubrimiento. Acabado interior en acero prelacado tonos claros con posibilidad de acabado PVC imitación madera. Adecuado para usos en edificación industrial y agropecuaria. Colores estándar: Otros colores bajo consulta.

Blanco Pirineo | Verde Navarra | Rojo Teja | RAL 9006

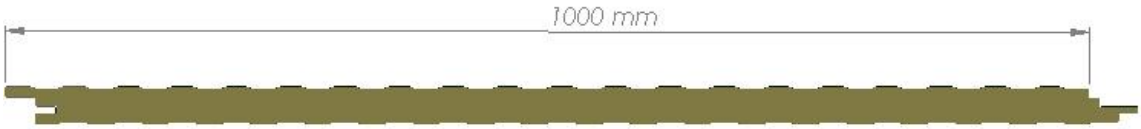

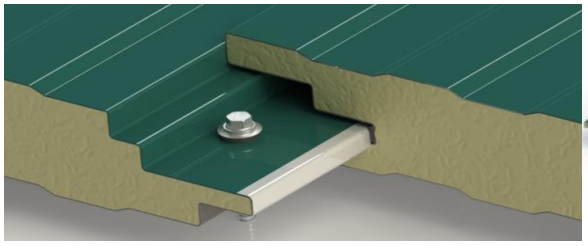

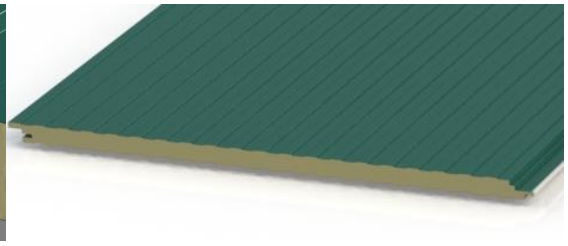

CARÁCTERISTICAS

Recubrimientos	Aislante	Espesores	Largos
Acero galvanizado: · Silicona de poliéster · HDX, PUPA, HPS Aluminio, Inox, Poliéster · Bajo demanda	Poliuretano (PUR) y Poli-isocionurato (PIR)	35 - 40 - 50 - 60 - 80 - 100	hasta 15.5 m.

prontopanel@gmail.com
Teléfono: +34 954 791 368
Móvil: +34 633 253 668

PANEL FACHADA TORNILLO OCULTO

DATOS TÉCNICOS

	Espesor (mm)					
	35	**40**	**50**	**60**	**80**	**100**
Ancho útil	1000 mm					
Densidad del núcleo	40 kg/m3					
Coeficiente de transmisión térmica U (W/m2·ºC)	0.55	0.49	0.40	0.33	0.25	0.21
Peso del panel (kg/m2)	8.81	9.21	9.61	10.01	10.81	11.61
Comportamiento al fuego PUR	Bs3d0					
Comportamiento al fuego PIR	Bs2d0					

TABLA DE CARGAS (kg/m2) para tres o más vanos								
Espesor	**1500**	**2000**	**2500**	**3000**	**3500**	**4000**	**4500**	**5000**
35	220	122	62	-	-	-	-	-
40	262	157	97	-	-	-	-	-
50	320	196	119	75	-	-	-	-
60	348	234	141	100	-	-	-	-
80	393	280	177	126	93	62	-	-
100	385	302	218	155	100	88	-	-

INSTALACIÓN

La instalación del **PANEL PRO Fachada tornillo oculto** se realiza solapando lateralmente los dos paneles adyacentes de manera que encaje el machihembrado. Previamente ejecuta la fijación del primer panel atravesando la zona rebajada del machihembrado, de forma que la cabeza del tornillo quedará oculta al encajar el siguiente panel.

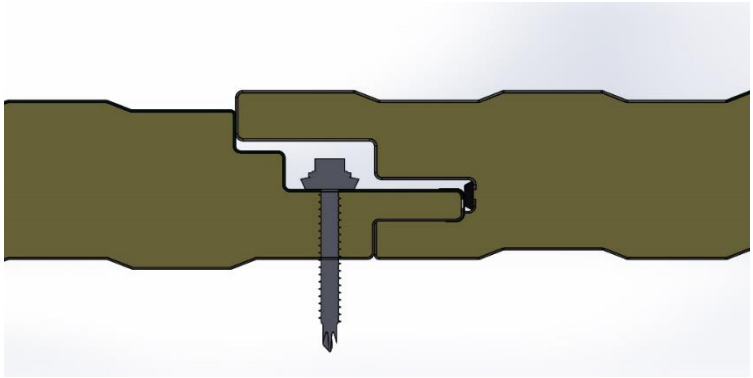

Es posible ejecutar la instalación en montaje vertical u horizontal según las necesidades o la estética requerida para la fachada.

Disponibles diversas soluciones de rematería específica para este tipo de panel, adaptándose a la geometría y al color.